肘掛け手すりBG－M04（02）（セレクト35）

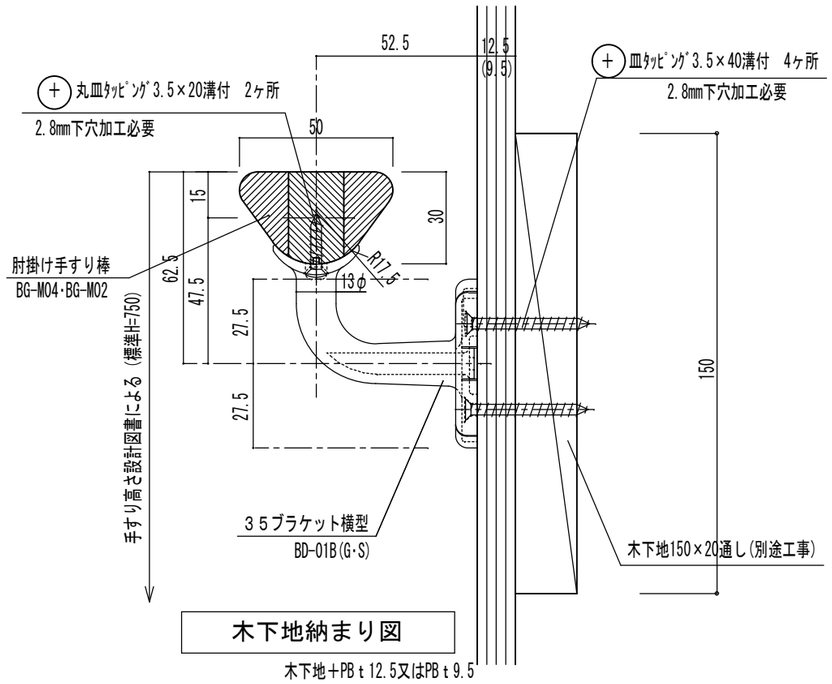

木下地納まり図

木下地＋PB t 12.5又はPB t 9.5

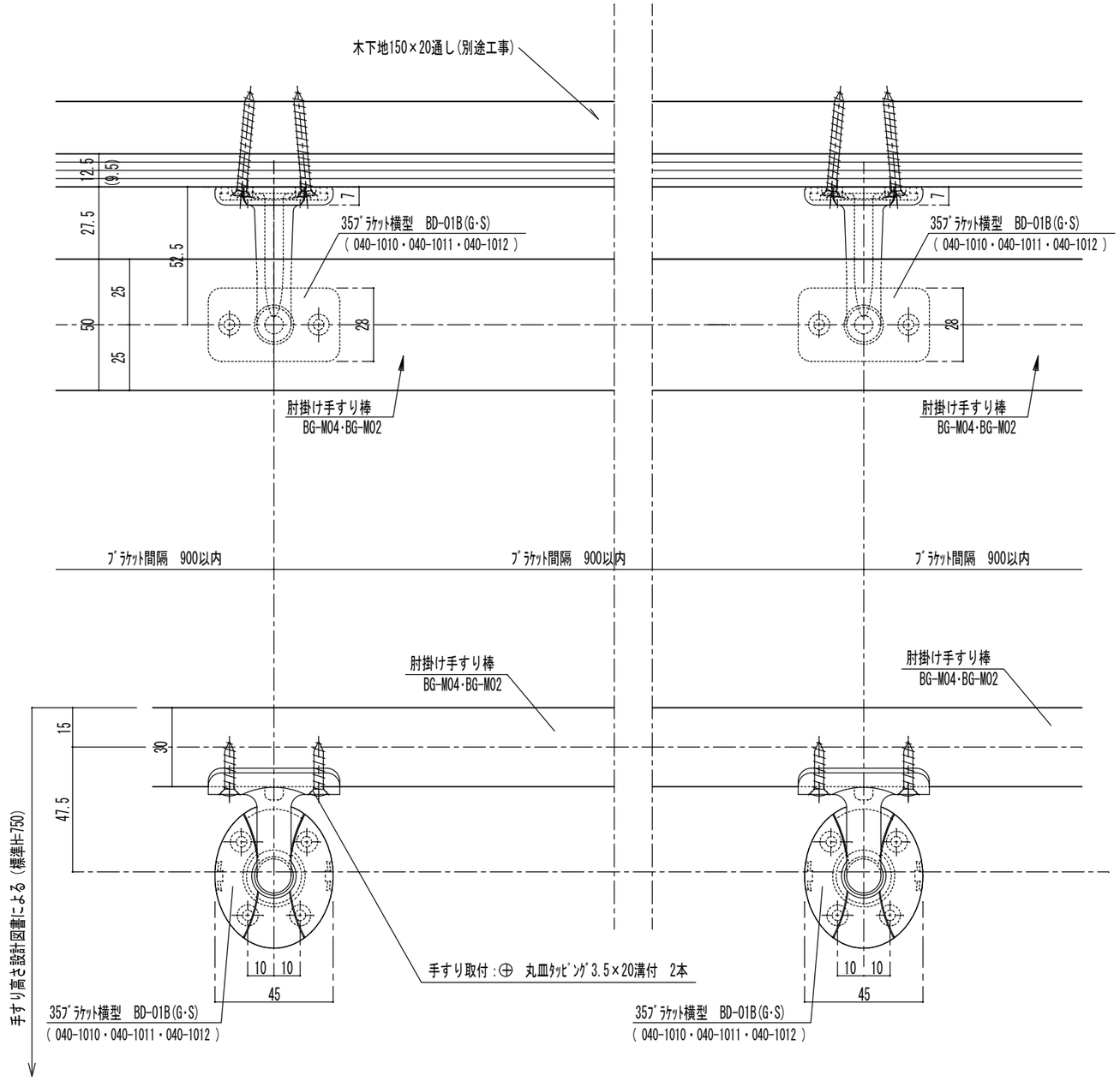

注意　金具を手すり棒や柱等にﾋﾞｽ止めする際には必ず下穴をあけてください。

品番	名称	数量	材質	表面処理	備考

記事：木下地納まり図

名称	肘掛け手すりｼﾞｮｲﾝﾄ納まり詳細図 形式　笠木:BG-M04(02) ﾌﾞﾗｹｯﾄ：BD-01B(G・S)	製図月日 08.1.22	承認 / 検図 / 設計 / 製図
図番	BG-M04(02) （セレクト３５使用例）	尺度 1/2	マツ六株式会社 MaZROC CO.,LTD.